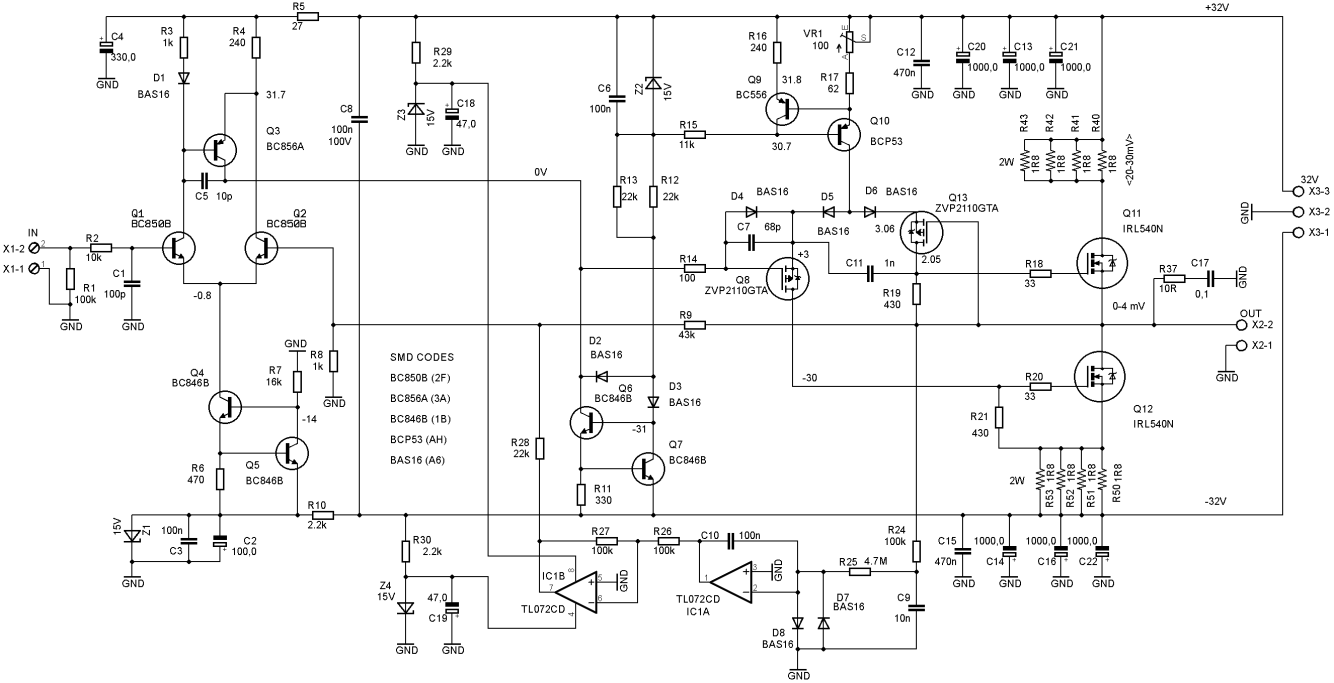
+32V
-32V
0V
IN
X1-2
X1-1
X3-3
X3-2
X3-1
OUT
X2-2
X2-1
GND
C4 330,0
R3 1k
R4 240
R5 27
D1 BAS16
31.7
Q3 BC856A
C5 10p
C8 100n 100V
R29 2.2k
Z3 15V
C18 47,0
Q1 BC850B
Q2 BC850B
R2 10k
R1 100k
C1 100p
-0.8
Q4 BC846B
R7 16k
R8 1k
-14
Q5 BC846B
R6 470
R10 2.2k
Z1 15V
C3 100n
C2 100,0
R30 2.2k
Z4 15V
C19 47,0
SMD CODES
BC850B (2F)
BC856A (3A)
BC846B (1B)
BCP53 (AH)
BAS16 (A6)
C6 100n
Z2 15V
R13 22k
R12 22k
R15 11k
30.7
R14 100
R9 43k
D2 BAS16
Q6 BC846B
-31
D3 BAS16
Q7 BC846B
R28 22k
R11 330
R16 240
VR1 100
R17 62
Q9 BC556
31.8
Q10 BCP53
D4 BAS16
D5 BAS16
D6 BAS16
C7 68p
Q8 ZVP2110GTA
+3
C11 1n
R19 430
Q13 ZVP2110GTA
3.06
2.05
-30
R27 100k
R26 100k
C10 100n
IC1B TL072CD
TL072CD IC1A
R25 4.7M
D7 BAS16
D8 BAS16
C9 10n
R24 100k
C12 470n
C20 1000,0
C13 1000,0
C21 1000,0
R43 R42 R41 R40
2W 1R8 1R8 1R8 1R8
<20-30mV>
Q11 IRL540N
R18 33
R37 10R
C17 0,1
0-4 mV
R20 33
R21 430
Q12 IRL540N
R53 R52 R51 R50 1R8
C15 470n
C14 1000,0
C16 1000,0
C22 1000,0